NOVEDAD

Serie 5D-T4i

90 - 100 - 110

Landini

La gama de tractores Landini se amplía con la nueva serie 5D-T4i, que representa la evolución de la exitosa serie Powerfarm. La nueva familia se compone de tres modelos: 90, 100 y 110, que abarcan potencias de 85 a 102 CV y equipan los motores Perkins 854E-E34TA T*ier 4 Interim*.

Estos nuevos propulsores de cuatro cilindros con dos válvulas por cilindro y 3,4 litros de cilindrada están dotados de turbocompresor, aftercooler y sistema de inyección electrónica *common-rail*.

Gracias a sus avanzadas tecnologías, los motores Perkins de última generación desarrollan más potencia y par motor, reduciendo al mismo tiempo el consumo de carburante.

La transmisión mecánica con palanca de inversor al lado del volante ofrece cuatro marchas en tres gamas proporcionando 12 velocidades hacia adelante y 12 hacia atrás. La caja de cambios puede equiparse con una transmisión *overdrive* y con un superreductor.

Con la adopción de los nuevos motores, también se ha actualizado el diseño del capó que estrena el nuevo estilo de la marca Landini.

Asimismo, se ha renovado el interior de la cabina para ofrecer un ambiente de trabajo más ergonómico y confortable.

Disponible con dos y cuatro ruedas motrices, con cabina o plataforma amortiguada, el 5D-T4i es un tractor sumamente versátil que permite realizar un gran variedad de labores adaptándose a cualquier tipo de cultivo.

Landini 5D-T4i

simplemente nuevo

Nueva
Serie 5D T4i

NUEVOS MOTORES PERKINS SERIE 854E-E34TA (TIER 4 INTERIM)

La serie 5D-T4i equipa la nueva generación de motores Perkins 854E-E34TA de 4 cilindros con 3,4 litros de cilindrada, 2 válvulas por cilindro y sistema de inyección *common-rail*, que desarrollan potencias de entre 85 y 102 CV.
Todos están equipados con turbocompresor e *aftercooler* y cumplen las normas de emisiones *Tier 4 Interim* gracias a un innovador sistema de recirculación de los gases de escape (EGR) y a un filtro de partículas diesel (DPF).
La tecnología utilizada en estos motores garantiza mejores prestaciones en términos de potencia y par motor y un menor consumo de carburante.
El capó ha sido rediseñado según el nuevo estilo de la marca Landini y gracias a su abertura basculante total facilita el acceso al motor para las comprobaciones y el mantenimiento rutinarios (fig. A).

PUENTE DELANTERO CON ÁNGULO DE GIRO DE 55°

El puente delantero con tracción a las cuatro ruedas de conexión electrohidráulica proporciona un ángulo de giro de 55° garantizando una excelente distancia libre hasta el suelo y una maniobrabilidad óptima (fig. B).
La acción combinada de los frenos de discos en baño de aceite delanteros y traseros garantiza un frenado óptimo en las cuatro ruedas.
El diferencial con bloqueo total de accionamiento electrohidráulico proporciona máxima tracción incluso en los terrenos más difíciles.

PUNTOS CLAVE Y BENEFICIOS

- MOTORES CONFORMES A LAS NORMAS DE EMISIONES TIER 4 INTERIM
- MOTORES DE INYECCIÓN ELECTRÓNICA CON TURBOCOMPRESOR E INTERCOOLER
- INNOVADOR SISTEMA DE RECIRCULACIÓN DE LOS GASES DE ESCAPE (EGR) Y FILTRO DE PARTÍCULAS DIESEL (DPF).
- MOTORES DE GRAN ELASTICIDAD Y CON BAJO CONSUMO DE CARBURANTE
- CAPÓ DE ABERTURA BASCULANTE PARA FACILITAR EL ACCESO AL MOTOR PARA LAS COMPROBACIONES Y EL MANTENIMIENTO
- TRANSMISIÓN MODULAR SPEED FOUR CON 4 MARCHAS EN 3 GAMAS DISPONIBLE CON OVERDRIVE Y SUPERREDUCTOR PARA UN TOTAL DE 36AD+16MA
- PALANCA DE INVERSOR CÓMODAMENTE SITUADA DEBAJO DEL VOLANTE
- ACCIÓN COMBINADA DE LOS FRENOS DE DISCOS EN BAÑO DE ACEITE DELANTEROS Y TRASEROS PARA UN FRENADO ÓPTIMO EN LAS CUATRO RUEDAS.

CAJA DE CAMBIOS MODULAR SPEED FOUR

La caja de cambios modular Speed Four ofrece cuatro marchas en tres gamas proporcionando 12 marchas delante y 12 atrás y una velocidad máxima de 30 km/h. Esta configuración sólo está disponible para la versión 2RM y puede equiparse, de forma opcional, con un superreductor.
En los modelos 4RM, la caja de cambios de base se encuentra asociada a una transmisión *overdrive* que proporciona 24 marchas adelante y 12 marchas atrás y una velocidad máxima de 40 km/h. Esta versión también puede equiparse opcionalmente con un superreductor que aumenta el número de velocidades disponibles hasta 36 hacia adelante y 16 hacia atrás (fig.C). La palanca de inversor cómodamente situada debajo del volante a la izquierda del conductor permite invertir el sentido de marcha de forma simple y rápida. Esta misma palanca acciona también el overdrive (fig. D).

PUNTOS CLAVE Y BENEFICIOS

- CABINA CON VISIBILIDAD DE 360 GRADOS Y TRAMPILLA DE TECHO PARA EL TRABAJO CON CARGADOR FRONTAL
- PUESTO DE CONDUCCIÓN CON MÚLTIPLES REGLAJES (VOLANTE+TABLERO DE INSTRUMENTOS Y ASIENTO NEUMÁTICO)
- MANDOS ERGONÓMICOS E INTUITIVOS
- AIRE ACONDICIONADO INTEGRADO EN EL TECHO
- TDF CON BOTÓN SERVOASISTIDO PARA UN ARRANQUE SUAVE Y PROGRESIVO DE LOS APEROS
- ELEVADOR MECÁNICO CON ERGONOMIC LIFT SYSTEM
- CIRCUITO HIDRÁULICO CON CAUDAL MÁXIMO DE 82 LITROS (ELEVADOR+DIRECCIÓN)
- CUATRO DISTRIBUIDORES AUXILIARES CON JOYSTICK PARA CARGADOR FRONTAL

NUEVO TABLERO DE INSTRUMENTOS Y VOLANTE

EL tablero de instrumentos elegante y luminoso se inclina con el volante proporcionando al conductor un control constante de las funciones del tractor (fig. E).

TOMA DE FUERZA DE 2 VELOCIDADES CON BOTÓN DE MANDO SERVOASISTIDO

La toma de fuerza de 1"3/8 proporciona dos velocidades de rotación: 540/750 rpm de serie o 540/1000 rpm opcional. El embrague mecánico con botón de mando servoasistido (P) (fig. F) proporciona un arranque suave de la toma de fuerza que permite un accionamiento gradual y progresivo de los aperos para el máximo confort de conducción.

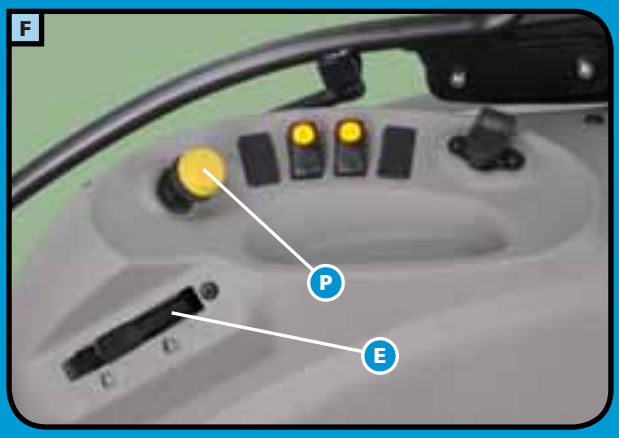

CIRCUITO HIDRÁULICO DE ALTO RENDIMIENTO PARA ELEVADOR Y DISTRIBUIDORES AUXILIARES

El circuito hidráulico proporciona un caudal total de 82 l/min. El elevador mecánico con enganche de tres puntos de categoría 2 garantiza una capacidad de elevación de hasta 4350 kg (fig. G) y cuenta con control de esfuerzo, posición, mixto y con función flotante. Además, el tractor 5D-T4i viene de serie con el dispositivo Ergonomic Lift System que permite subir y bajar automáticamente los brazos inferiores (fig. F).

La gama 5D-T4i equipa hasta cuatro distribuidores auxiliares, de los que dos están controlados por un *joystick* (1) (fig. H), que permite también trabajar con cargadores frontales, y dos son accionados por palancas (2) situadas a la derecha del asiento del conductor (fig. I).

NUEVA CABINA TOTAL VIEW: VISIBILIDAD Y CONFORT INIGUALABLES

La nueva cabina Total View ha mantenido la estética exterior de las versiones anteriores pero ha recibido un profundo *restyling* interno con el que el habitáculo resulta ahora más confortable y luminoso. El puesto de conducción con múltiples ajustes puede opcionalmente equiparse con un asiento neumático y el nuevo tablero de mandos se mueve solidario con el volante permitiendo al conductor supervisar en todo momento las funciones del tractor. El acabado de estilo automóvil moderno y elegante y la ubicación ergonómica de todos los mandos hacen que el habitáculo sea aún más cómodo y acogedor (fig. L). La instalación de calefacción y ventilación (aire acondicionado opcional), integrada en el techo, garantiza un ambiente de trabajo saludable y seguro. La ventilación natural está garantizada por los parabrisas delantero y trasero abribles y una trampilla fija transparente en el techo facilita las labores con cargador frontal. Además, la cabina está equipada con cuatro faros que garantizan una visibilidad óptima durante el trabajo nocturno. La versión con plataforma amortiguada ofrece el mismo nivel de confort y ergonomía que la versión con cabina. El bastidor de seguridad de dos montantes puede equiparse con un techo parasol.

landini®

ARGOTRACTORS

		5-090D Synchro shuttle	5-100D Synchro shuttle	5-110D Synchro shuttle
MOTOR				
PERKINS TIER 4 INTERIM DE INYECCIÓN DIRECTA		854E-E34TA	854E-E34TA	854E-E34TA
POTENCIA MÁXIMA (ISO)	CV/KW	85 / 62,5	95 / 70	102 / 75
RÉGIMEN NOMINAL	RPM	2200	2200	2200
PAR MÁXIMO	NM	354	395	420
CILINDRADA / N° CILINDROS	CM^3	3400/4 TURBO AFTERCOOLER	3400/4 TURBO AFTERCOOLER	3400/4 TURBO AFTERCOOLER
CAPACIDAD DEPÓSITO CARBURANTE	L	102	102	102
EMBRAGUE				
INDEPENDIENTE, BIDISCO EN SECO	PULG.	11	12	12
ACCIONAMIENTO MECÁNICO		●	●	●
TRANSMISIÓN				
INVERS. MEC. + SPEED FOUR: 12AD + 12MA (30 KM/H) (SÓLO 2RM)		●	●	●
INVERS. MEC. + SPEED FOUR + SUPERREDUCTOR: 16AD + 16MA (30 KM/H) (SÓLO 2RM)		○	○	○
INVERS. MEC. + SPEED FOUR + OVERDRIVE: 24AD + 12MA (40 KM/H)		●	●	●
INVERS. MEC. + SPEED FOUR + OVERDRIVE + SUPERREDUCTOR: 32AD + 16MA (40 KM/H)		○	○	○
BLOQUEO DIFERENCIAL TRASERO ELECTROHIDRÁULICO (SÓLO 2RM)		●	●	●
TOMA DE FUERZA				
MECÁNICA CON MANDO SERVOASISTIDO		●	●	●
2 VELOCIDADES 540/750 RPM		●	●	●
2 VELOCIDADES 540/1000 RPM		○	○	○
TDF PROPORCIONAL AL AVANCE		○	○	○
POTENCIA A LA TDF (ISO)	CV/KW	71,5 / 52,5	81,5 / 60	88 / 64,5
PUENTE DELANTERO 4RM				
CONEXIÓN ELECTROHIDRÁULICA 4RM		●	●	●
ANGULO MÁXIMO DE GIRO		55°	55°	55°
BLOQUEO DE DIFERENCIALES ELECTROHIDRÁULICO TWIN-LOCK		●	●	●
FRENOS				
FRENOS TRASEROS DE GRAFITO EN BAÑO DE ACEITE - 10 DISCOS		●	●	●
FRENOS DELANTEROS DE GRAFITO EN BAÑO DE ACEITE– 4 DISCOS		●	●	●
SISTEMA DE FRENADO INTEGRAL IBS (INTEGRAL BRAKING SYSTEM)		●	●	●
ELEVADOR HIDRÁULICO				
CONTROL DE ESFUERZO, POSICIÓN, MIXTO, FUNCIÓN FLOTANTE		●	●	●
MANDO MECÁNICO		●	●	●
ERGONOMIC LIFT SYSTEM		●	●	●
MANDO TRASERO DE ELEVADOR		○	○	○
CAPACIDAD DE ELEVACIÓN CON 2 CILINDROS AUXILIARES 50 MM	KG	4350 ●	4350 ●	4350 ●
CAUDAL BOMBAS HIDRÁULICAS (ELEVADOR+DIRECCIÓN)	L/MIN	52,3 + 29,9	52,3 + 29,9	52,3 + 29,9
ENGANCHE DE TRES PUNTOS DE CATEGORÍA 2		●	●	●
DISTRIBUIDORES AUXILIARES STD		2	2	2
CABINA Y PUESTO DE CONDUCCIÓN				
CABINA TOTAL VIEW / ADAPTADOR DE AUTORADIO		●	●	●
AIRE ACONDICIONADO		○	○	○
CABINA MOD. TOP COMFORT + TUBO DE ESCAPE LATERAL + ASIENTO MECÁNICO		○	○	○
CABINA MOD. TOP COMFORT + TUBO DE ESCAPE LATERAL + ASIENTO NEUMÁTICO		○	○	○
TABLERO DE INSTRUMENTOS ANALÓGICO		●	●	●
PLATAFORMA SUSPENDIDA SOBRE SILENT-BLOCKS		○	○	○
DIMENSIONES Y PESOS (EN ORDEN DE MARCHA)				
NEUMÁTICOS DELANTEROS		11.2-24	13.6-24	380/70 R24
NEUMÁTICOS TRASEROS		16.9-30	16.9-34	480/70 R34
A - LONGITUD TOTAL (CON CONTRAPESOS)	MM	4136	4136	4136
B - ANCHO MÍNIMO	MM	1945	2034	2110
C - DISTANCIA ENTRE EJES 2RM/4RM	MM	2341/2316	2341/2316	2341/2316
D - ALTURA AL BASTIDOR DE SEGURIDAD	MM	2510	2550	2560
D - ALTURA A LA CABINA	MM	2518	2558	2563
E - DISTANCIA LIBRE HASTA EL SUELO 4RM	MM	425	475	475
PESO TOTAL (SIN CONTRAPESOS) 4RM PLATAFORMA / CABINA	KG	3650/3850	3650/3850	3650/3850

Leyenda: ● de serie ○ opcional – no disponible

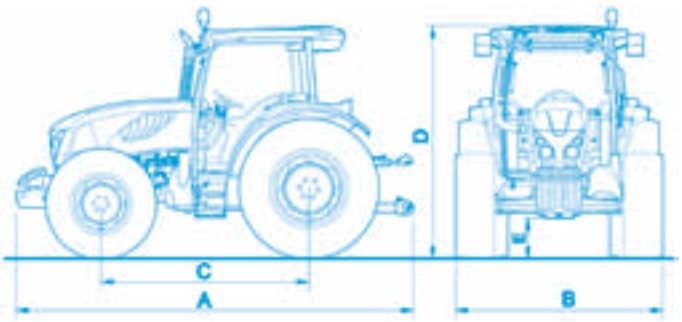

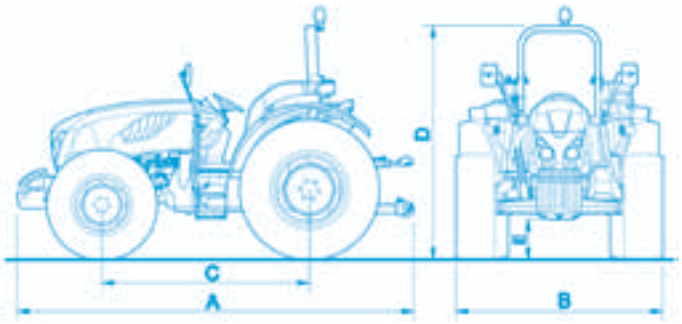

Argo Tractors S.p.A.
via G. Matteotti, 7 | 42042 Fabbrico [RE] Italia
t. +39.0522.656.111 | f. +39.0522.656.476
webmaster@argotractors.com | www.argotractors.com

Ⓔ 6503987M1 - 11/2013
progetto grafico: **gruppo saldatori** | bzzbzz@grupposaldatori.com
Las ilustraciones contenidos en esta publicación tienen carácter puramente informativo y por tanto podrán modificarse sin aviso.